Instruction Manual

Tuya Smart

POE IP Camera

Please read the Quick Start Guide carefully before using the product and keep it properly.

Catalogue

1. English ····· 01–02
2. Français ····· 03–04
3. Italiano ····· 05–06
4. Deutsch ····· 07–08
5. Svenska ····· 09–10
6. čeština ····· 11–12
7. Dansk ····· 13–14
8. にほんご ····· 15–16
9. 한국어 ····· 17–18
10. Portugu ê s ····· 19–20
11. Nederlands ····· 21–22
12. р у с с к и й я з ы к ····· 23–24
13. Ε λ λ η ν ι κ ά lai ····· 25–26
14. español ····· 27–28
15. Magyar nyelv ····· 29–30

POE IP Camera User Manual

This manual introduces 2 common connection methods for network surveillance cameras.

1、 APP direct connection steps

1.Before connecting the camera, insert the DC12V power cord into the corresponding interface of the camera, and then turn on the power.
2.When connecting to an Ethernet port without a POE switch, it must be powered on separately to avoid interface damage.

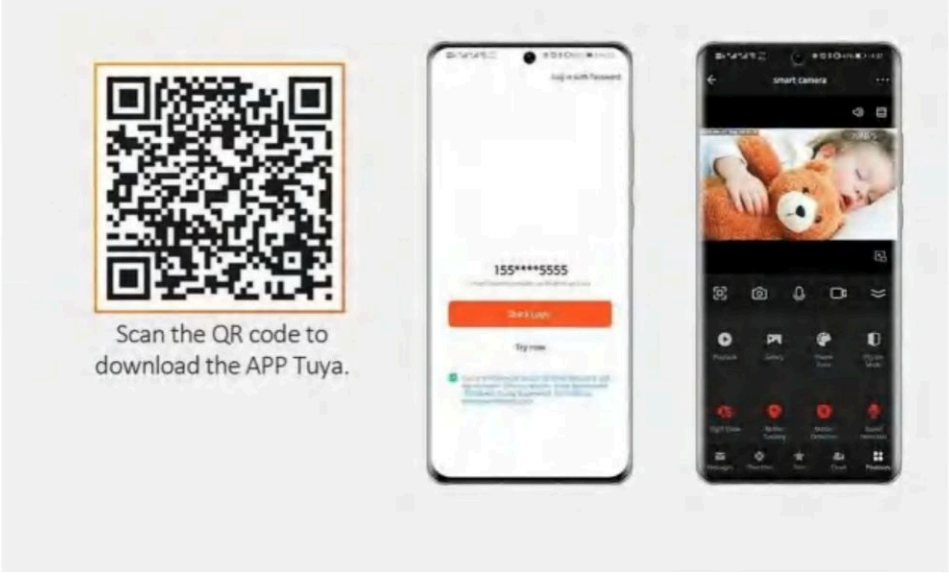

2、 Connect via PoE NVR (recommended)

Applicable scenarios: The camera is directly connected to an NVR (Network Video Recorder) without the need for additional power or switches.

Connection steps:

1. Connect the PoE camera to the PoE port of the PoE NVR using an Ethernet cable.
2. Connect the PoE NVR to the router via Ethernet cable.
3. Connect the power to the PoE NVR.
4. Start the device, and the camera will automatically be recognized and start working.

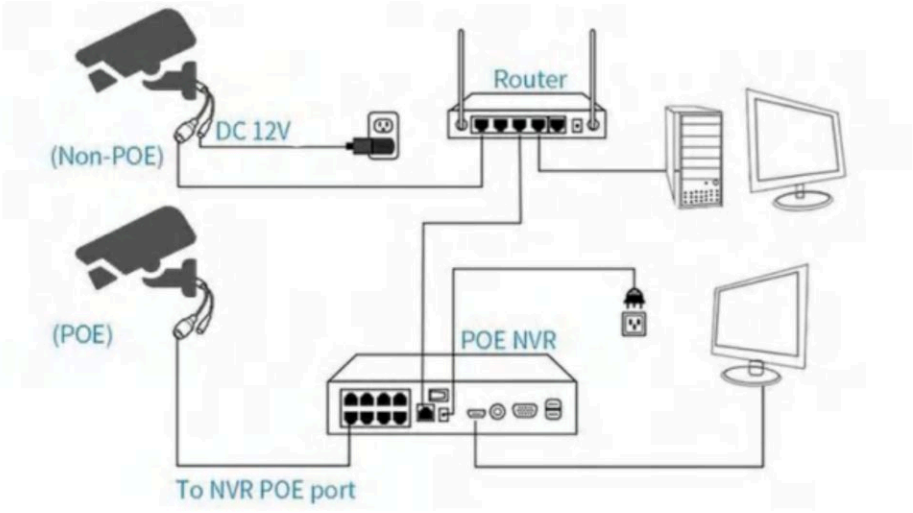

3、 Connect via PoE switch

Applicable scenarios: The camera is powered and networked through a PoE switch, and the NVR is only used for recording and display.

Connection steps:

1. Connect the PoE camera to the port of the PoE switch using an Ethernet cable.
2. Connect the PoE switch to the router using an Ethernet cable.
3. Connect the NVR to the router using an Ethernet cable.
4. Connect the power to the PoE switch and NVR.
5. Start the device and configure the network connection between the camera and NVR.

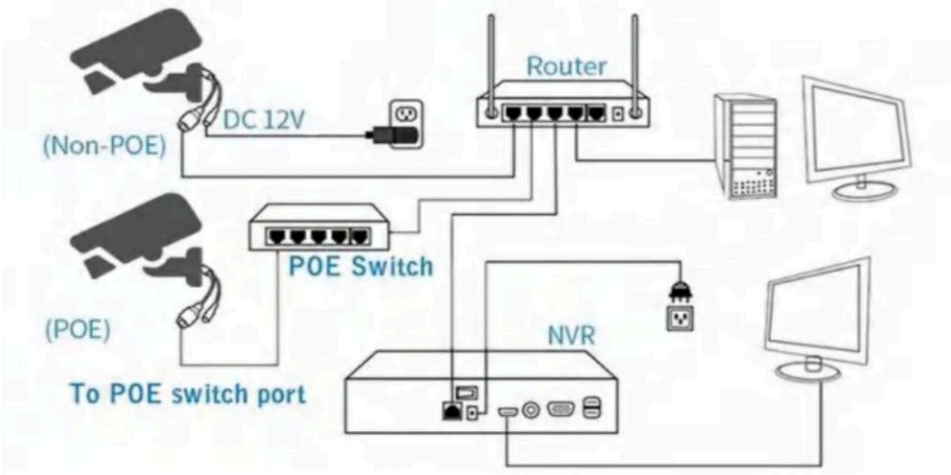

POE iP Kamera Brugervejledning

Denne manual introducerer 2
almindelige forbindelsesmetoder til netværksovervågningskameraer.

1. APP direkte forbindelsestrin

1. Inden du tilslutter kameraet, skal du indsætte DC12V-strømledningen i det tilsvarende interface på kameraet og derefter tænde for strømmen.
2.Ved tilslutning til en Ethernet-port uden
en POE-switch, skal den strømforsynes separat
for at undgå skade på grænsefladen

Scan OR-koden for at
download APP'en Tuya.





2, Tilslut via PoE NVR (anbefales)

Anvendelige scenarier: Kameraet er direkte forbundet til en NVR (Network Video Recorder) uden behov for yderligere strøm eller switche.

Forbindelsestrin:

1. Tilslut PoE-kameraet til PoE-porten på PoE NVR'en ved hjælp af et Ethernet-kabel
2. Tilslut PoE NVR'en til routeren via Ethernet-kabel.
3. Tilslut strømmen til PoE NVR'en.
4. Start enheden, og kameraet vil automatisk blive genkendt og begynde at fungere.

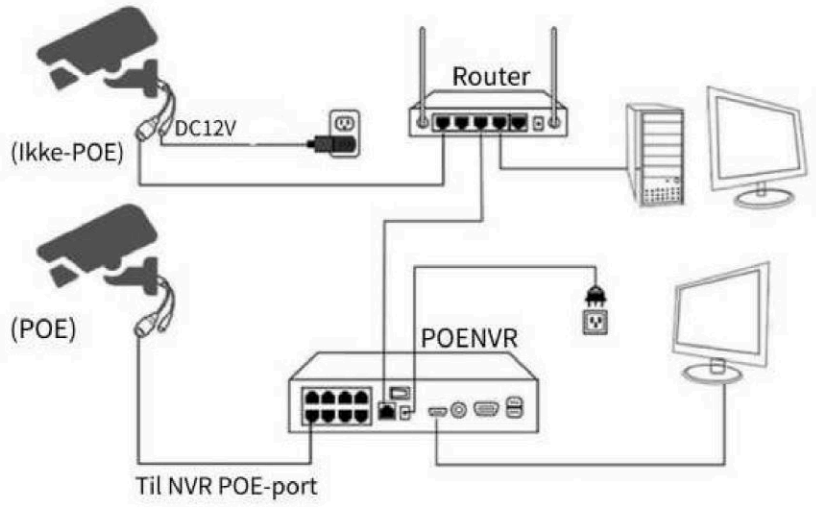

3. Tilslut via PoE switch

Anvendelige scenarier: Kameraet er drevet og forbundet til netværket via en PoE-switch, og NVR'en bruges kun til optagelse og visning.

Forbindelsestrin:

1. Tilslut PoE-kameraet til porten på PoE-switchen ved hjælp af et Ethernet-kabel.
2. Tilslut PoE-switchen til routeren ved hjælp af et Ethernet-kabel.
3. Tilslut NVR'en til routeren ved hjælp af et Ethernet-kabel.
4. Tilslut strømmen til PoE-switchen og NVR'en.
5. Start enheden, og konfigurer netværksforbindelsen mellem kameraet og NVR

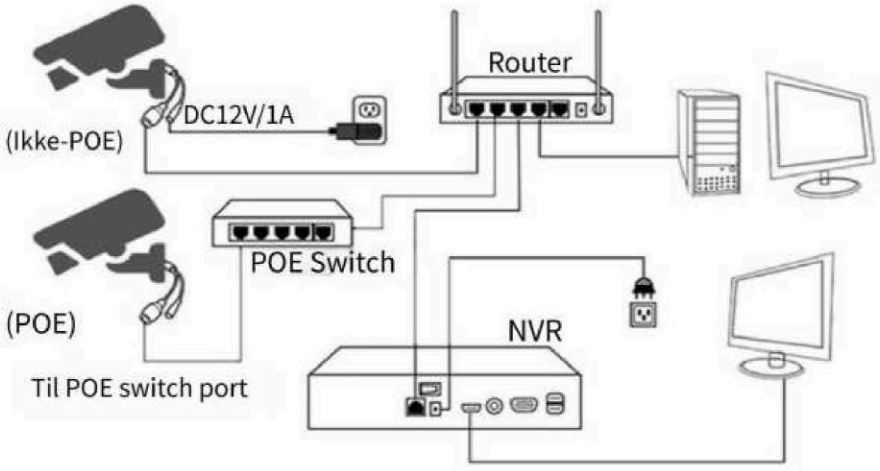

Benutzerhandbuch für die POE iP-Kamera

In diesem Handbuch werden zwei
gängige Anschlussmethoden für Netzwerk-Überwachungskameras vorgestellt.

1. Schritte zur direkten Verbindung mit der App

1. Bevor Sie die Kamera anschließen, stecken Sie das DC12V-Netzteilkabel in den entsprechenden Anschluss der Kamera und schalten Sie dann das Gerät ein.
2. Bei der Verbindung mit einem Ethernet-Port, der nicht
über einen POE-Switch verfügt, muss der Port separat eingeschaltet
werden, um eine Beschädigung der Schnittstelle zu vermeiden

Scannen Sie den OR-Code, um...
Laden Sie die App „Tuya “ herunter.

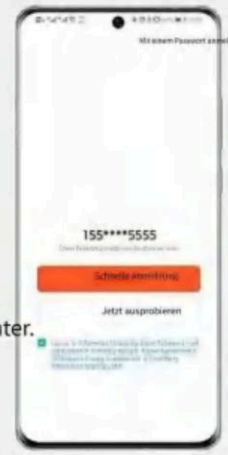



2. Verbindung über PoE-NVR herstellen (empfohlen)

Anwendungsbereiche: Die Kamera kann direkt an einen NVR (Network Video Recorder) angeschlossen werden, ohne dass zusätzliche Stromquellen oder Switches erforderlich sind.

Verbindungsschritte:

1. Verbinden Sie die PoE-Kamera mit einem Ethernet-Kabel mit dem PoE-Port des PoE-NVRs
2. Verbinden Sie den PoE-NVR über ein Ethernet-Kabel mit dem Router.
3. Schließen Sie die Stromversorgung an den PoE-NVR an.
4. Schalten Sie das Gerät ein. Die Kamera wird automatisch erkannt und beginnt sofort mit der Aufnahme.

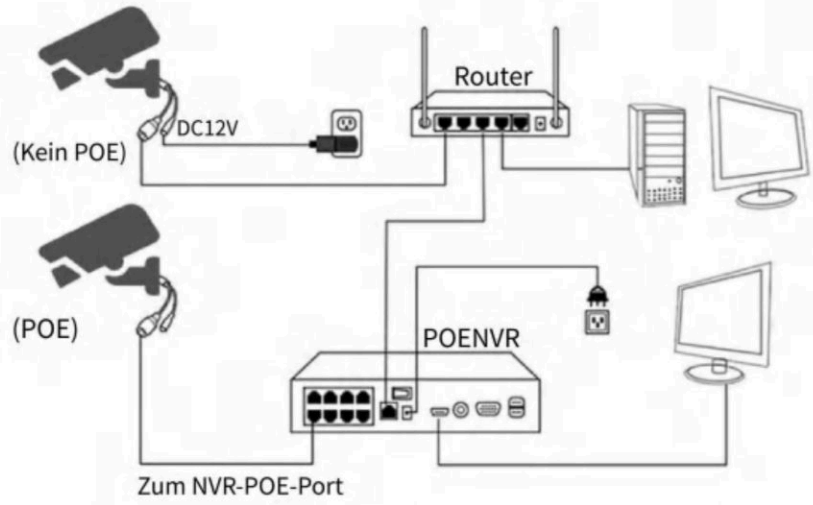

3. Verbindung über einen PoE-Switch herstellen

Anwendungsfälle: Die Kamera wird über einen PoE-Switch mit Strom versorgt und in das Netzwerk eingebunden, während der NVR ausschließlich zur Aufzeichnung und Anzeige der Bilder dient.

Verbindungsschritte:

1. Verbinden Sie die PoE-Kamera mit einem Ethernet-Kabel mit dem Anschluss des PoE-Switches.
2. Verbinden Sie den PoE-Switch über ein Ethernet-Kabel mit dem Router.
3. Verbinden Sie den NVR über ein Ethernet-Kabel mit dem Router.
4. Schließen Sie die Stromversorgung an den PoE-Switch und den NVR an.
5. Starten Sie das Gerät und richten Sie die Netzwerkverbindung zwischen der Kamera und dem NVR ein

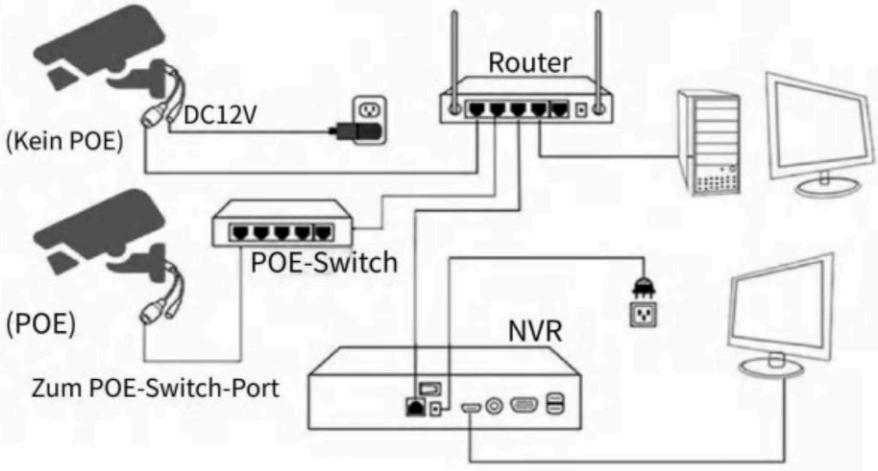

Руководство пользователя IP-камеры POE

В этом руководстве описаны два распространенных способа подключения сетевых камер видеонаблюдения.

1. Шаги по прямому подключению к приложению

1. Перед подключением камеры вставьте шнур питания постоянного тока 12 В в соответствующий разъем камеры, а затем включите питание.
2. При подключении к порту Ethernet без использования коммутатора с поддержкой PoE, необходимо включать питание отдельно, чтобы избежать повреждения интерфейса

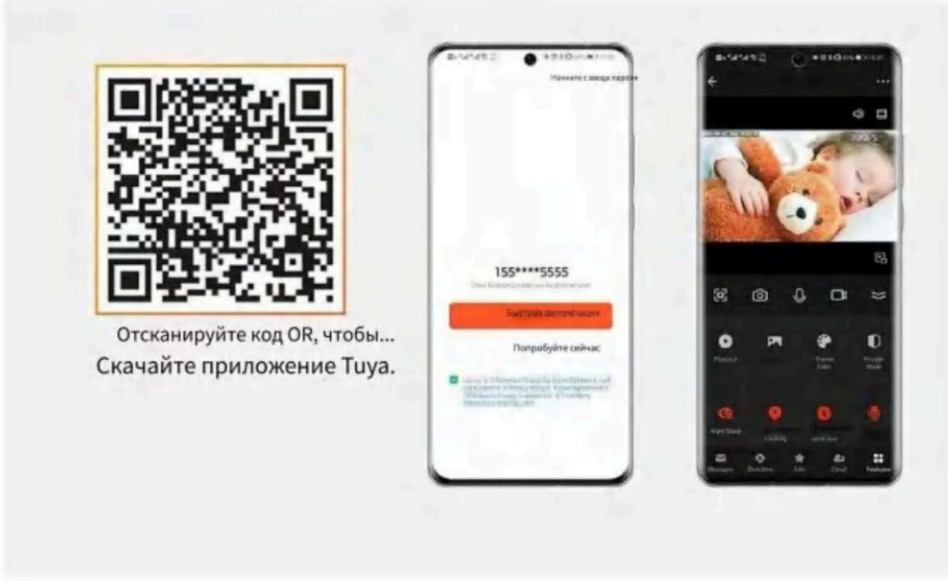

2. Подключите через PoE-сеть к NVR (рекомендуется)

Сценарии применения: Камера подключается напрямую к сетевому видеорегистратору (NVR) без необходимости в дополнительном питании или коммутаторах.

Connection steps:

1. Подключите PoE-камеру к PoE-порту PoE-видеорегистратора с помощью кабеля Ethernet
2. Подключите PoE NVR к маршрутизатору с помощью кабеля Ethernet.
3. Подключите питание к PoE-видеорегистратору.
4. Включите устройство, и камера будет автоматически распознана и начнет работать.

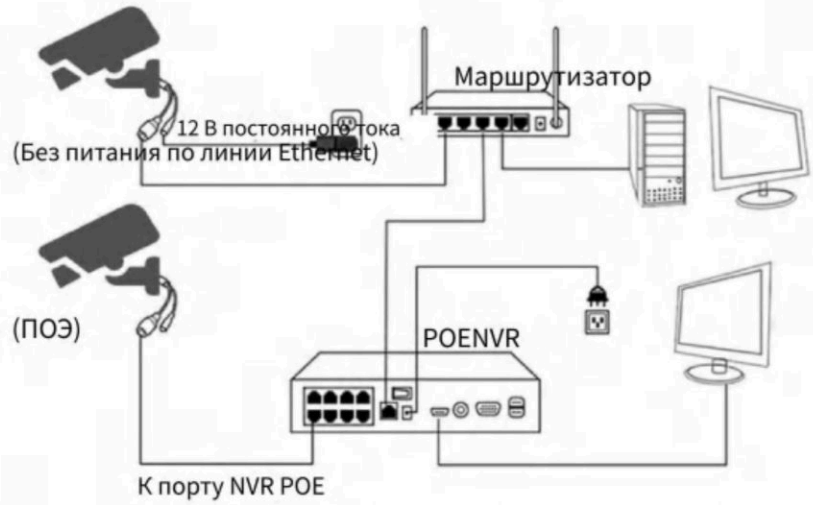

3. Подключитесь через коммутатор PoE

Сценарии применения: Камера получает питание и подключается к сети через коммутатор PoE, а NVR используется только для записи и отображения изображения.

Connection steps:

1. Подключите PoE-камеру к порту PoE-коммутатора с помощью кабеля Ethernet.
2. Подключите PoE-коммутатор к маршрутизатору с помощью кабеля Ethernet.
3. Подключите NVR к роутеру с помощью кабеля Ethernet.
4. Подключите питание к коммутатору PoE и NVR.
5. Включите устройство и настройте сетевое соединение между камерой и NVR

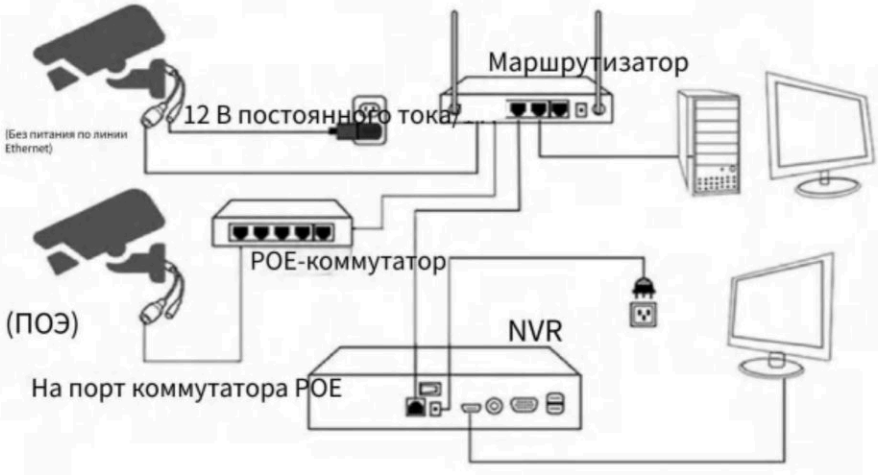

Manuel d'utilisation de la caméra IP POE

Ce manuel présente 2 méthodes de connexion
courantes pour les caméras de surveillance réseau.

1. Étapes de connexion directe de l'application

1.Avant de connecter la caméra, insérez le cordon d'alimentation DC12V dans l'interface correspondante de la caméra, puis mettez l'appareil sous tension.

2. Lors de la connexion à un
port Ethernet sans commutateur POE, il doit
être alimenté séparément pour éviter d'endommager l'interface.

Scanner le code QR pour
télécharger l'application Tuya





2, Connectez-vous via PoE NVR (recommandé)

Scénarios applicables : La caméra est directement connectée à un NVR
(enregistreur vidéo réseau) sans avoir besoin d'alimentation ou de commutateurs supplémentaires.

Étapes de connexion :

1. Connectez la caméra PoE au port PoE du NVR PoE à l'aide d'un câble Ethernet
2. Connectez le PoE NVR au routeur via un câble Ethernet.
3. Connectez l'alimentation au PoE NVR.
4. Démarrez l'appareil, et la caméra sera automatiquement reconnue et commencera à fonctionner.

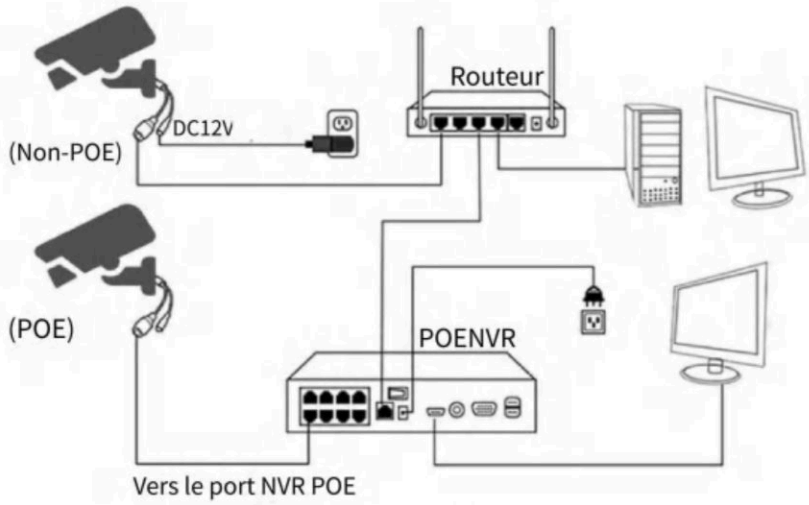

3. Connecter via un commutateur PoE

Scénarios applicables : La caméra est alimentée et mise en réseau via un commutateur PoE, et le NVR est uniquement utilisé pour l'enregistrement et l'affichage.

Étapes de connexion :

1. Connectez la caméra PoE au port du commutateur PoE à l'aide d'un câble Ethernet.
2. Connectez le commutateur PoE au routeur à l'aide d'un câble Ethernet.
3. Connectez le NVR au routeur à l'aide d'un câble Ethernet.
4. Connectez l'alimentation au commutateur PoE et au NVR.
5. Démarrer l'appareil et configurer la connexion réseau entre la caméra et le NVR

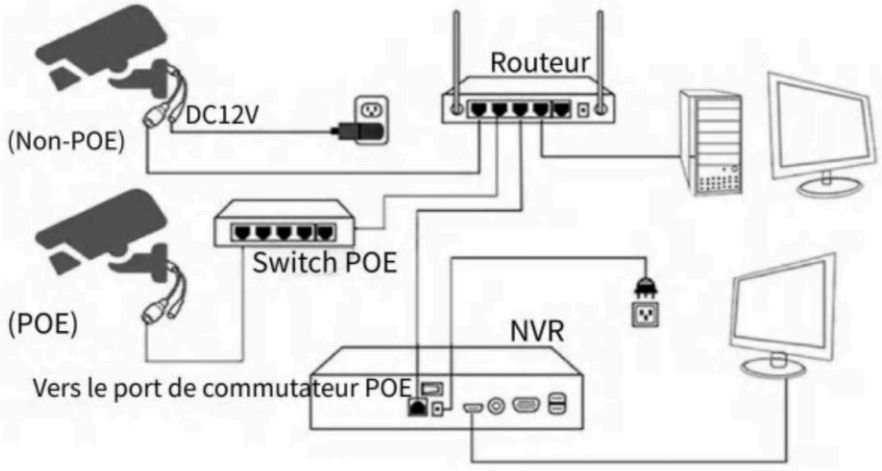

POE IP 카메라 사용 설명서

이 매뉴얼에서는 네트워크 감시 카메라의 두
가지 일반적인 연결 방법을 소개합니다.

1. 앱 직접 연결 단계

1. 카메라를 연결하기 전에 DC12V 전원 코드를
카메라의 해당 인터페이스에 연결한 후 전원을 켜십시오.
2. POE 스위치가 없는 이더넷 포트에 연결할 경우,
인터페이스 손상을 방지하기 위해 별도로 전원을 켜야 합니다

OR 코드를
Tuya앱을
다운로드하세요.





2. PoE NVR을 통해 연결하세요 (권장)

적용 가능한 시나리오: 카메라는 추가 전원 공급 장치나
스위치 없이도 NVR(네트워크 비디오 레코더)에 직접 연결됩니다.

연결 단계:

1. 이더넷 케이블을 사용하여 PoE 카메라를 PoE NVR의 PoE 포트에 연결하세요
2. PoE NVR을 이더넷 케이블을 통해 라우터에 연결하세요.
3. PoE NVR에 전원을 연결하세요.
4. 기기를 켜면 카메라가 자동으로 인식되어 작동을 시작합니다.

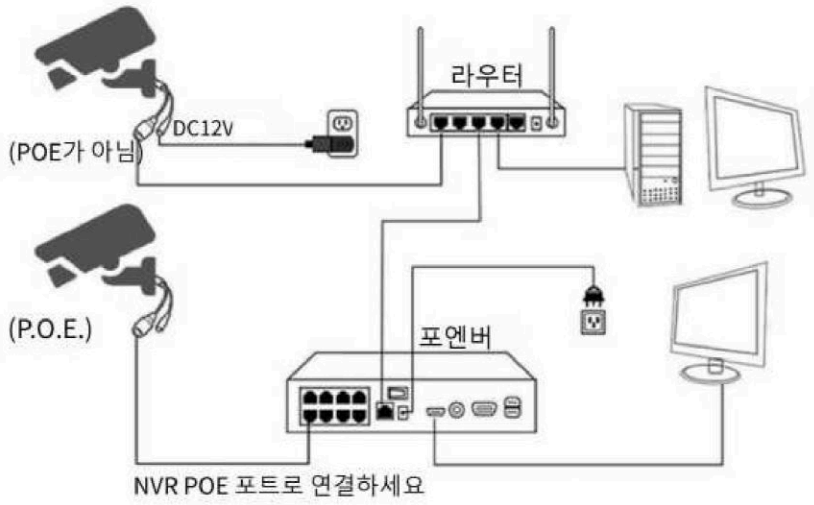

3. PoE 스위치를 통해 연결하세요

적용 가능한 시나리오: 카메라는 PoE 스위치를 통해 전원을 공급받고 네트워크에 연결되며, NVR은 녹화 및 화면 표시 전용으로 사용됩니다.

연결 단계:

1. 이더넷 케이블을 사용하여 PoE 카메라를 PoE 스위치의 포트에 연결하세요.
2. 이더넷 케이블을 사용하여 PoE 스위치를 라우터에 연결하세요.
3. 이더넷 케이블을 사용하여 NVR을 라우터에 연결하세요.
4. PoE 스위치와 NVR에 전원을 연결하세요.
5. 장치를 켜고 카메라와 NVR 간의 네트워크 연결을 설정합니다

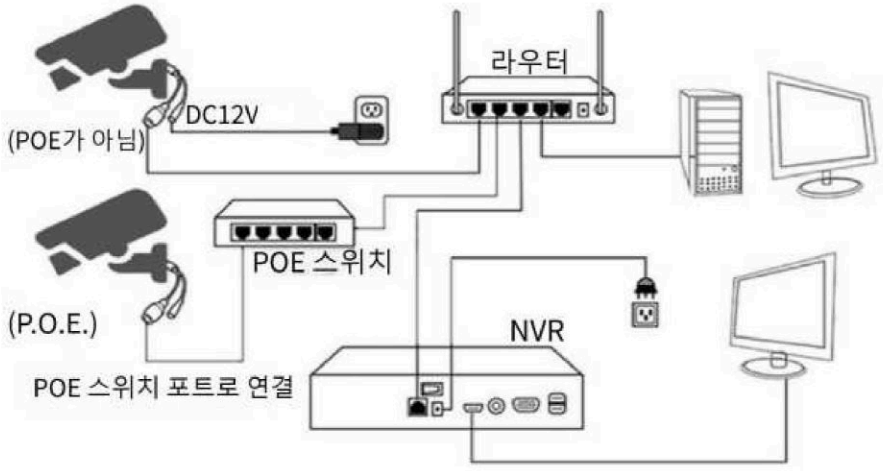

POE iP Camera Gebruikershandleiding

Deze handleiding introduceert 2
veelvoorkomende verbindingsmethoden voor netwerkbewakingscamera's.

Stappen voor directe verbinding met de APP

Voordat je de camera aansluit, steek je de DC12V voedingskabel in de bijbehorende aansluiting van de camera en zet je vervolgens de stroom aan.
Wanneer je verbinding maakt met een Ethernet-poort zonder een POE-switch, moet deze apart van stroom worden voorzien om schade aan de interface te voorkomen.

Scan de QR-code om te
Download de Tuya-app.

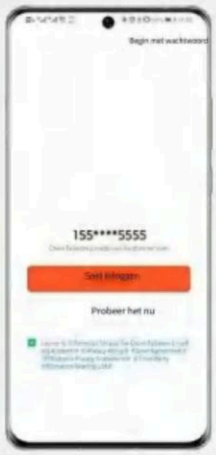



2, Verbind via PoE NVR (aanbevolen)

Toepasselijke scenario's: De camera is rechtstreeks verbonden met een NVR (Netwerk Videorecorder) zonder dat extra stroom of schakelaars nodig zijn.

Verbindingsstappen:

Verbind de PoE-camera met de PoE-poort van de PoE NVR met een Ethernet-kabel.
Verbind de PoE NVR met de router via een Ethernet-kabel.
Sluit de voeding aan op de PoE NVR.
4. Zet het apparaat aan, en de camera zal automatisch worden herkend en beginnen te werken.

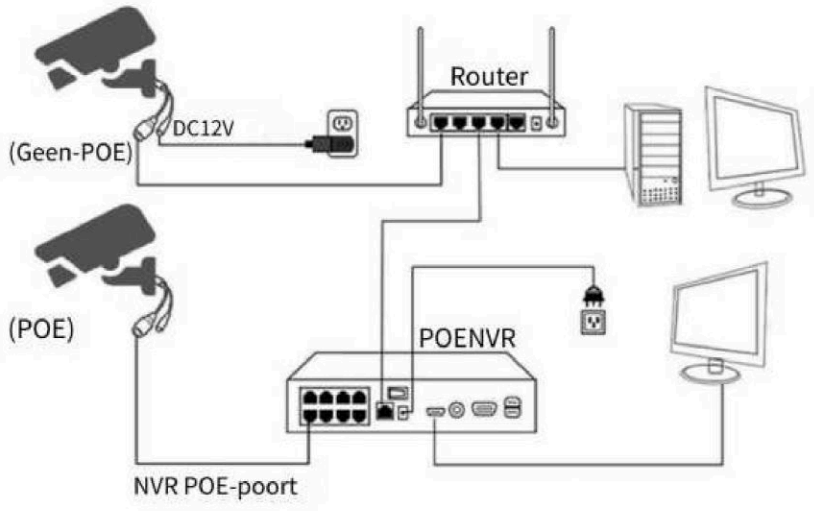

3. Verbinden via PoE-switch

Toepasselijke scenario's: De camera wordt van stroom voorzien en is verbonden via een PoE-switch, terwijl de NVR alleen wordt gebruikt voor opname en weergave.

Verbindingsstappen:

Verbind de PoE-camera met de poort van de PoE-switch met een Ethernet-kabel.
Verbind de PoE-switch met de router met een Ethernet-kabel.
3. Verbind de NVR met de router via een Ethernet-kabel.
Sluit de stroom aan op de PoE-switch en de NVR.
Zet het apparaat aan en stel de netwerkverbinding tussen de camera en de NVR in.

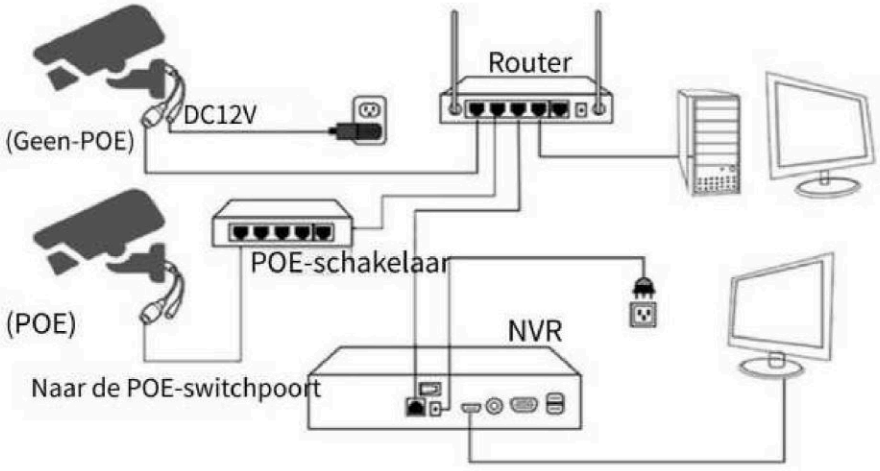

POE iP Camera User Manual

Tato příručka představuje 2 běžné metody
připojení pro síťové dohledové kamery.

1. Kroky přímého připojení APP

1. Před připojením kamery vložte napájecí kabel DC12V
do odpovídajícího rozhraní kamery a poté zapněte napájení.
2. Při připojování k ethernetovému portu
bez POE switche musí být napájen
samostatně, aby se předešlo poškození rozhraní.

Naskenujte OR kód pro
stáhněte si APP Tuya.

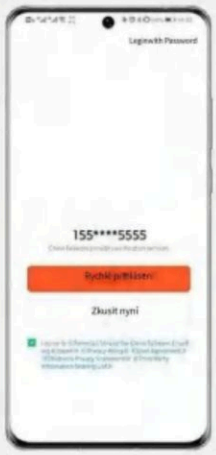



2, Připojte se přes PoE NVR (doporučeno)

Použitelné scénáře: Kamera je přímo připojena k NVR (Network
Video Recorder) bez potřeby dalšího napájení nebo přepínačů.

Kroky připojení:

1. Připojte PoE kameru k PoE portu PoE NVR pomocí ethernetového kabelu
2. Připojte PoE NVR k routeru pomocí ethernetového kabelu.
3. Připojte napájení k PoE NVR.
4. Spusťte zařízení a kamera bude automaticky rozpoznána a začne fungovat.

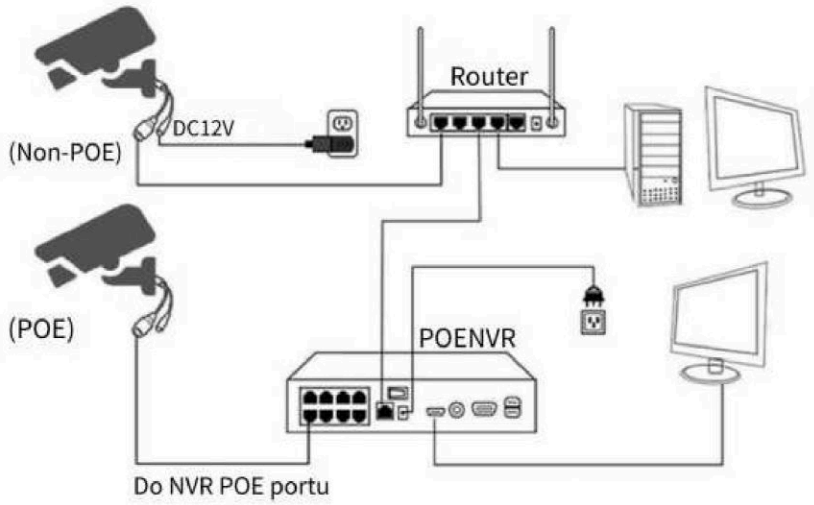

3. Připojte přes PoE switch

Použitelné scénáře: Kamera je napájena a připojena do sítě pomocí PoE switche a NVR se používá pouze pro záznam a zobrazení.

Kroky připojení:

1. Připojte PoE kameru k portu PoE switche pomocí ethernetového kabelu.
2. Připojte PoE switch k routeru pomocí ethernetového kabelu.
3. Připojte NVR k routeru pomocí ethernetového kabelu.
4. Připojte napájení k PoE switchi a NVR.
5. Spusťte zařízení a nakonfigurujte síťové připojení mezi kamerou a NVR

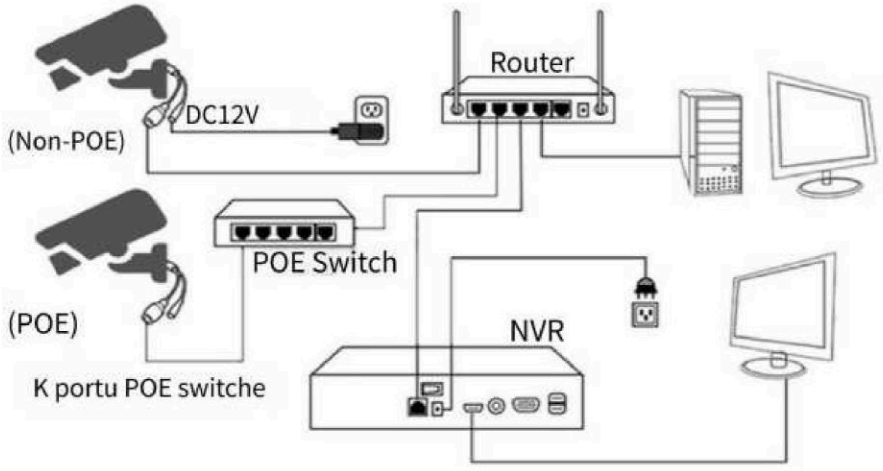

Manual do Utilizador da Câmara IP POE

Este manual apresenta 2 métodos de conexão
comuns para câmaras de vigilância de rede.

1. Passos de ligação direta da APP

1. Antes de ligar a câmara, insira o cabo de alimentação DC12V
na interface correspondente da câmara e, em seguida, ligue a alimentação.
2. Ao ligar a uma porta Ethernet sem um switch
POE, deve ser alimentado separadamente para evitar danos na interface

Digitalize o código QR para
descarregue a APP Tuya.





2, Ligar através de PoE NVR (recomendado)

Cenários aplicáveis: A câmara está diretamente ligada a um NVR
(Network Video Recorder) sem necessidade de alimentação ou switches adicionais.

Passos de conexão:

1. Ligue a câmara PoE à porta PoE do NVR PoE usando um cabo Ethernet
2. Ligue o PoE NVR ao router através de um cabo Ethernet.
3. Ligue a alimentação ao PoE NVR.
4. Inicie o dispositivo e a câmara será automaticamente reconhecida e começará a funcionar.

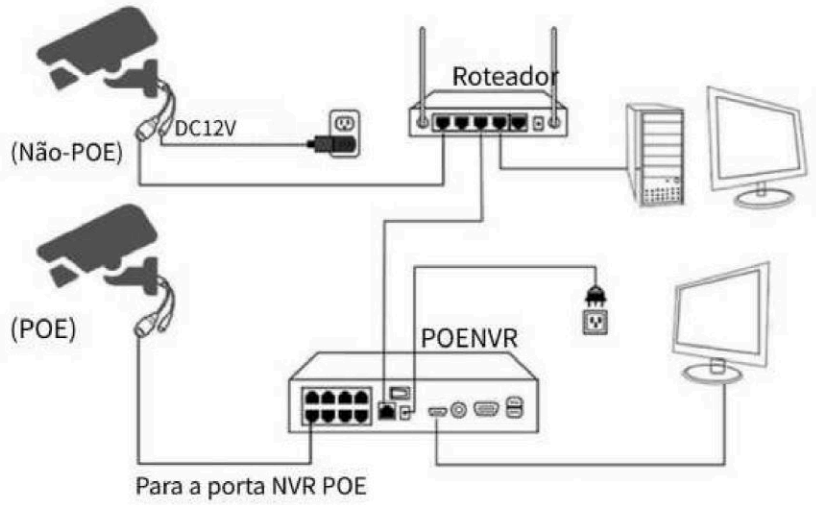

3. Ligar através de switch PoE

Cenários aplicáveis: A câmara é alimentada e ligada à rede através de um switch PoE, e o NVR é usado apenas para gravação e exibição.

Passos de conexão:

1. Ligue a câmara PoE à porta do switch PoE usando um cabo Ethernet.
2. Ligue o switch PoE ao router usando um cabo Ethernet.
3. Ligue o NVR ao router usando um cabo Ethernet.
4. Ligue a alimentação ao switch PoE e ao NVR.
5. Inicie o dispositivo e configure a ligação de rede entre a câmara e o NVR

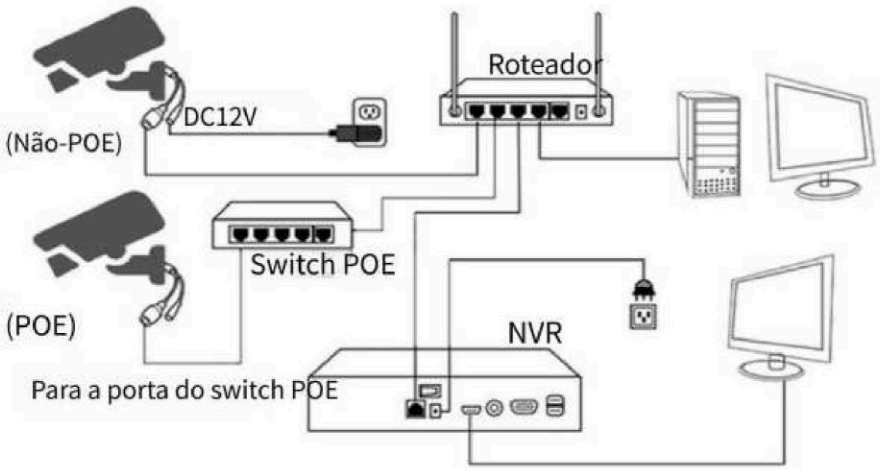

POE IPカメラのユーザーマニュアル

このマニュアルでは、ネットワーク監視カ

1. APPへの直接接続手順

1.カメラを接続する前に、DC12V電源コードをカメラの

2.
POEスイッチを使用しないイーサネットポートに接続する場合は、インターフェースの損傷を防ぐために、別途電源を入れる必要があります



ORコードをスキャンしてください。
アプリ「Tuya」をダ

2. PoE対応NVRを介して接続することをお勧めします

適用シーン：このカメラは、追加の電源やスイッチを必要とせず

接続手順:

1. イーサネットケーブルを使用して、PoEカメラをPoE NVRのPoEポートに接続します
2. PoE NVRをイーサネットケーブルでルーターに接続します。
3. PoE対応NVRに電源を接続します。
4. デバイスの電源を入れると、カメラが自動的に認識され、作動を開始します。

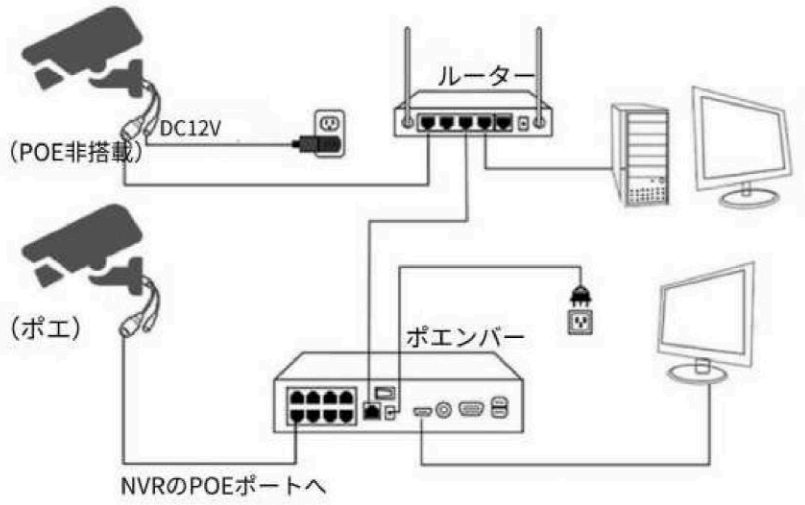

3. PoEスイッチを介して接続します

適用シナリオ：カメラはPoEスイッチを通じて電源とネット

接続手順:

1. PoEカメラをイーサネットケーブルを使用して、PoEスイッチのポートに接続します。
2. PoEスイッチをイーサネットケーブルを使用してルーターに接続します。
3. NVRをイーサネットケーブルを使用してルーターに接続します。
4. PoEスイッチとNVRに電源を接続します。
5. デバイスの電源を入れ、カメラとNVR間のネットワーク接続を設定します

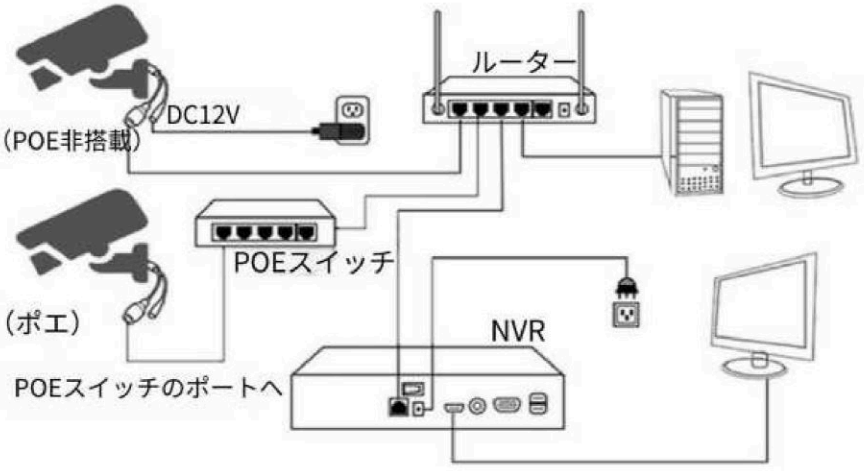

Användarmanual för POE iP-kamera

Denna handbok presenterar två
vanliga anslutningsmetoder för nätverksövervakningskameror.

Steg för direktanslutning av appen

Innan du ansluter kameran, sätt in DC12V strömkabeln i den
motsvarande porten på kameran och slå sedan på strömmen.
När du ansluter till en Ethernet-port utan
en POE-switch måste den strömförsörjas separat
för att undvika skador på gränssnittet.

Skanna QR-koden för att
Ladda ner appen Tuya.





2, Anslut via PoE NVR (rekommenderas)

Tillämpningsområden: Kameran är direkt ansluten till en NVR
(Nätverksvideoinspelare) utan behov av ytterligare ström eller switchar.

Anslutningssteg:

Anslut PoE-kameran till PoE-porten på PoE NVR med en Ethernet-kabel.
Anslut PoE NVR till routern med en Ethernet-kabel.
Anslut strömmen till PoE NVR:en.
4. Sätt på enheten, så kommer kameran automatiskt att kännas igen och börja fungera.

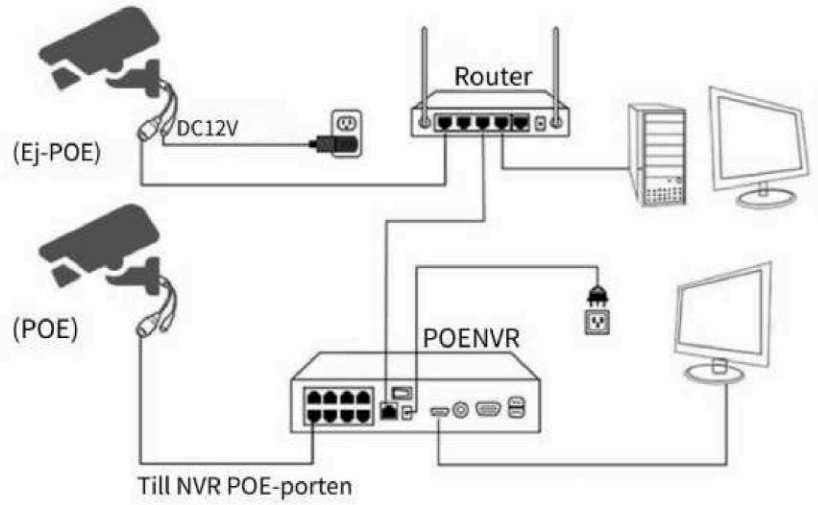

Anslut via en PoE-switch

Tillämpningsområden: Kameran får ström och är ansluten via en PoE-switch, och NVR:n används endast för inspelning och visning.

Anslutningssteg:

Anslut PoE-kameran till porten på PoE-switch med en Ethernet-kabel.
Anslut PoE-switchen till routern med en Ethernet-kabel.
Anslut NVR:en till routern med en Ethernet-kabel.
Anslut strömmen till PoE-switch och NVR.
5. Sätt på enheten och ställ in nätverksanslutningen mellan kameran och NVR:en.

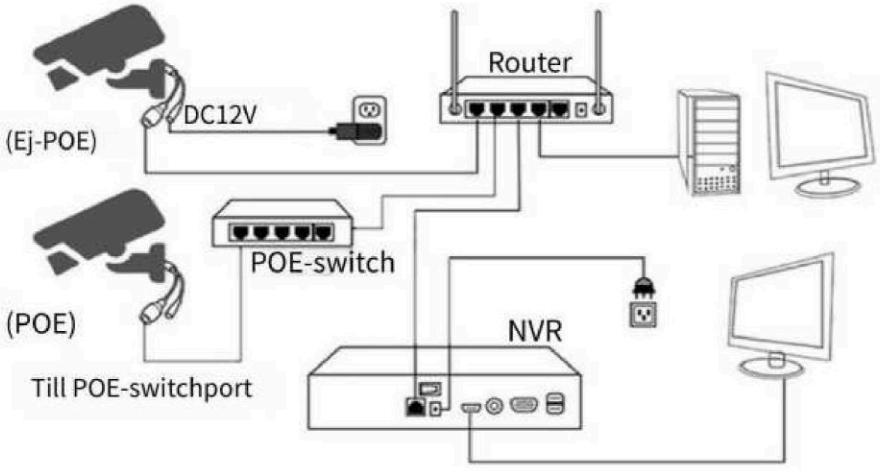

Manual de usuario de la cámara IP POE

Este manual presenta dos métodos comunes de conexión para cámaras de vigilancia en red.

1. Pasos para la conexión directa a la aplicación

1. Antes de conectar la cámara, introduzca el cable de alimentación DC12V en el puerto correspondiente de la cámara y luego encienda el dispositivo.
2. Al conectarse a un puerto Ethernet que no cuenta con un switch POE, es necesario encenderlo por separado para evitar daños en la interfaz

Escanea el código OR para...
Descarga la aplicación Tuya.

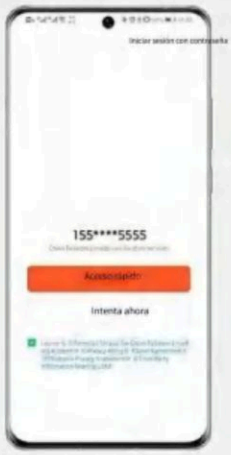



2. Conéctese mediante un NVR con PoE (recomendado)

Escenarios de aplicación: La cámara se conecta directamente a un NVR (Grabador de video en red) sin necesidad de fuentes de alimentación adicionales ni de switches.

Pasos de conexión:

1. Conecte la cámara PoE al puerto PoE del NVR PoE mediante un cable Ethernet
2. Conecte el NVR con PoE al router mediante un cable Ethernet.
3. Conecte la fuente de alimentación al NVR con PoE.
4. Encienda el dispositivo y la cámara será reconocida automáticamente y comenzará a funcionar.

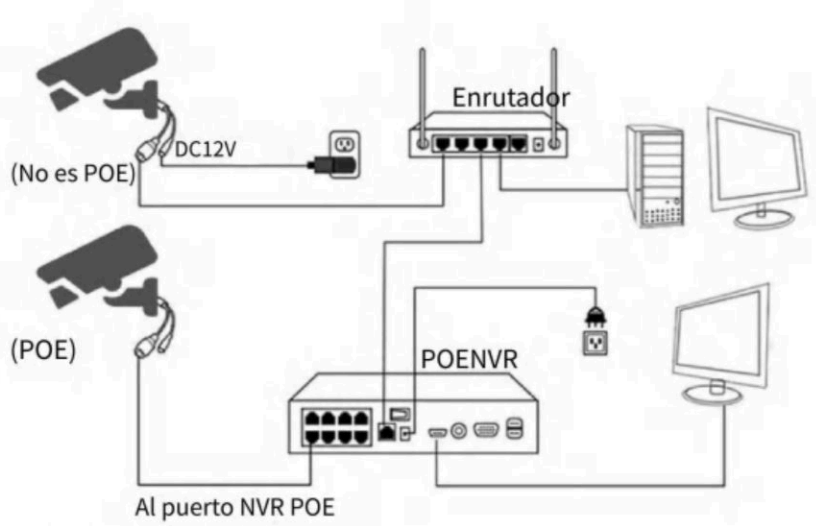

3. Conéctese a través de un switch PoE

Escenarios de aplicación: La cámara recibe energía y se conecta a la red a través de un switch PoE, y el NVR se utiliza únicamente para la grabación y visualización.

Pasos de conexión:

1. Conecte la cámara PoE al puerto del switch PoE utilizando un cable Ethernet.
2. Conecte el switch PoE al router mediante un cable Ethernet.
3. Conecte el NVR al router mediante un cable Ethernet.
4. Conecte la fuente de alimentación al switch PoE y al NVR.
5. Encienda el dispositivo y configure la conexión de red entre la cámara y el NVR

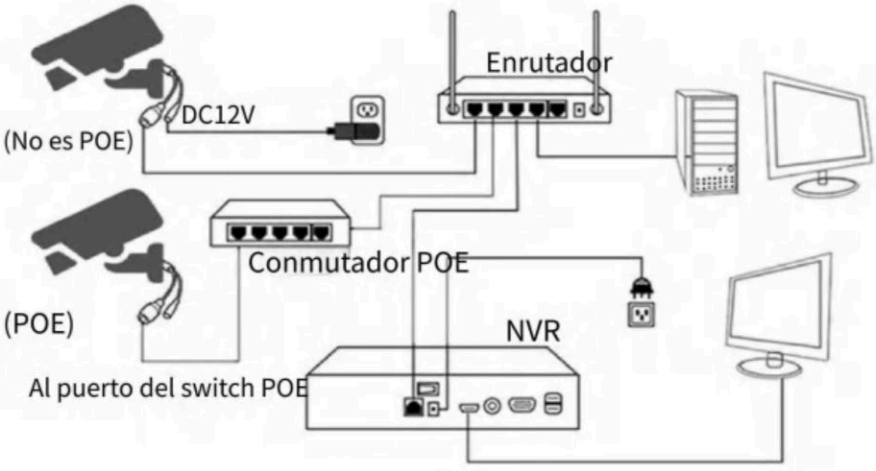

Εγχειριδιο χρηστη καμερας POE iP

Αυτο το εγχειριδιο παρουσιαζει 2 κοινες
μεθοδους συνδεσης για καμερες δικτυακης επιτηρησης.

1. Βηματα απευθειας συνδεσης APP

1. Πριν συνδεσετε την καμερα, εισαγετε το καλωδιο τροφοδοσιας DC12V στην αντιστοιχη θυρα της καμερας και, στη συνεχεια, ενεργοποιηστε την τροφοδοσια.
2. Οταν συνδεεστε σε μια θυρα Ethernet
χωρις μεταγωγεα POE, πρεπει να τροφοδοτειται ξεχωριστα
για να αποφυγετε ζημια στη διεπαφη

Σαρωση του QR κωδικου για να κατεβαστε την APP Tuya.

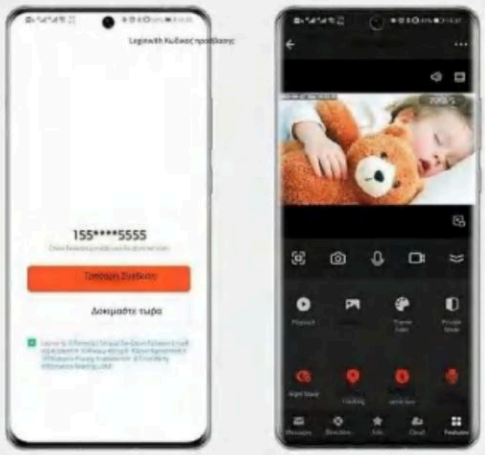

2, Συνδεση μεσω PoE NVR (συνιστατai)

Εφαρμοσιμα σεναρια: Η καμερα συνδεεται απευθειας σε ενα NVR (Network Video Recorder) χωρις την αναγκη για επιπλεον τροφοδοσια η διακοπτες.

Βηματα συνδεσης:

1. Συνδεστε την PoE καμερα στη θυρα PoE του PoE NVR χρησιμοποιωντας ενα καλωδιο Ethernet
2. Συνδεστε το PoE NVR στο router μεσω καλωδιου Ethernet.
3. Συνδεστε το ρευμα στο PoE NVR.
4. Ξεκινηστε τη συσκευη και η καμερα θα αναγνωριστει αυτοματα και θα αρχισει να λειτουργει.

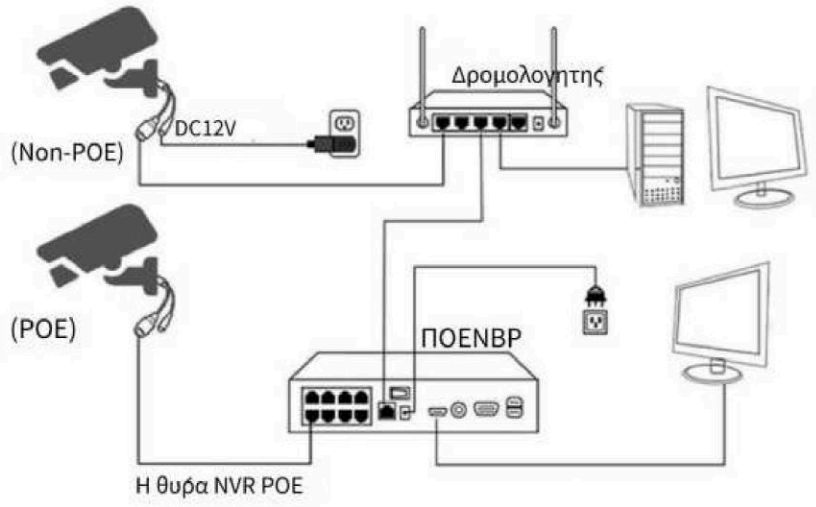

3. Συνδεση μεσω PoE switch

Εφαρμοσιμα σεναρια: Η καμερα τροφοδοτειται και δικτυωνεται μεσω ενος PoE switch και το NVR χρησιμοποιειται μονο για εγγραφη και προβολη.

Βηματα συνδεσης:

1. Συνδεστε την καμερα PoE στη θυρα του διακοπτη PoE χρησιμοποιωντας ενα καλωδιο Ethernet.
2. Συνδεστε το διακοπτη PoE στο router χρησιμοποιωντας ενα καλωδιο Ethernet.
3. Συνδεστε το NVR στο router χρησιμοποιωντας ενα καλωδιο Ethernet.
4. Συνδεστε την τροφοδοσια στο PoE switch και το NVR.
5. Ξεκινηστε τη συσκευη και διαμορφωστε τη συνδεση δικτυου μεταξυ της καμερας και του NVR

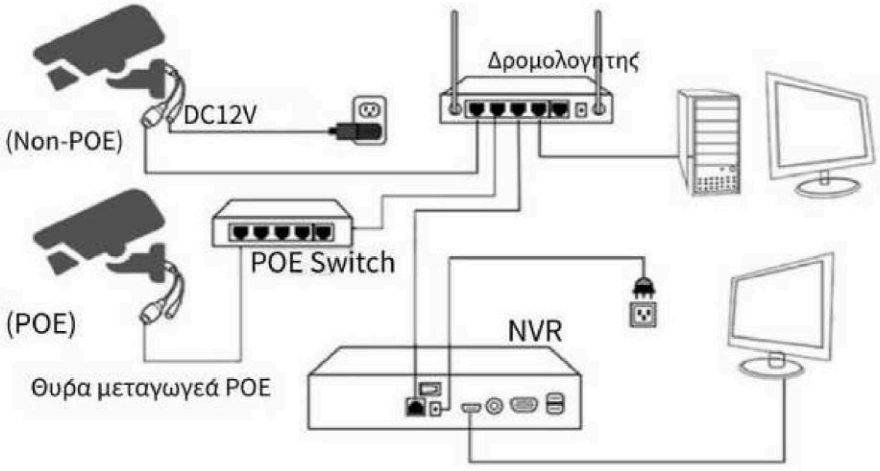

POE iP Camera Felhasználói Kézikönyv

Ez a kézikönyv bemutat 2 elterjedt
csatlakozási módot hálózati megfigyelő kamerákhoz.

1. APP közvetlen kapcsolat lépései

1. A kamera csatlakoztatása előtt helyezze be a DC12V tápkábelt
a kamera megfelelő interfészébe, majd kapcsolja be a tápfeszültséget.

2. Amikor egy Ethernet porthoz csatlakozik
POE switch nélkül, külön tápellátást kell
biztosítani az interfész károsodásának elkerülése érdekében.

Olvassa be az OR kódot a
töltse le a Tuya APP-ot.

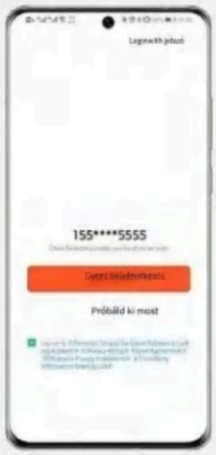



2, Csatlakozás PoE NVR-en keresztül (ajánlott)

Alkalmazható forgatókönyvek: A kamera közvetlenül csatlakozik egy NVR-hez (Network Video Recorder), anélkül, hogy további tápellátásra vagy kapcsolókra lenne szükség.

Kapcsolódási lépések:

1. Csatlakoztassa a PoE kamerát a PoE NVR PoE portjához egy Ethernet kábellel
2. Csatlakoztassa a PoE NVR-t a routerhez Ethernet kábelen keresztül.
3. Csatlakoztassa a tápellátást a PoE NVR-hez.
4. Indítsa el az eszközt, és a kamera automatikusan felismerésre kerül, és elkezd működni.

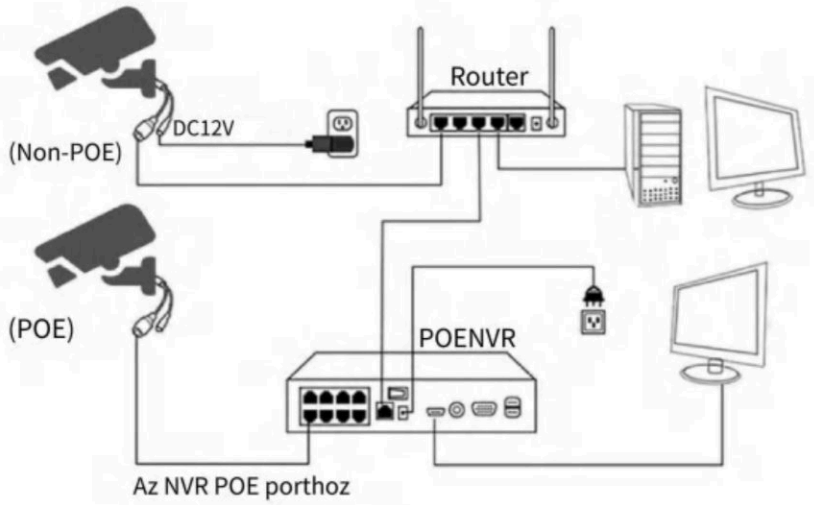

3. Csatlakozás PoE switch-en keresztül

Alkalmazható forgatókönyvek: A kamera PoE switch-en keresztül van táplálva és hálózatba kötve, az NVR pedig csak rögzítésre és megjelenítésre szolgál.

Kapcsolódási lépések:

1. Csatlakoztassa a PoE kamerát a PoE switch portjához egy Ethernet kábel segítségével.
2. Csatlakoztassa a PoE kapcsolót a routerhez egy Ethernet kábel segítségével.
3. Csatlakoztassa az NVR-t az útválasztóhoz Ethernet kábellel.
4. Csatlakoztassa a tápellátást a PoE switch-hez és az NVR-hez.
5. Indítsa el az eszközt, és konfigurálja a hálózati kapcsolatot a kamera és az NVR között.

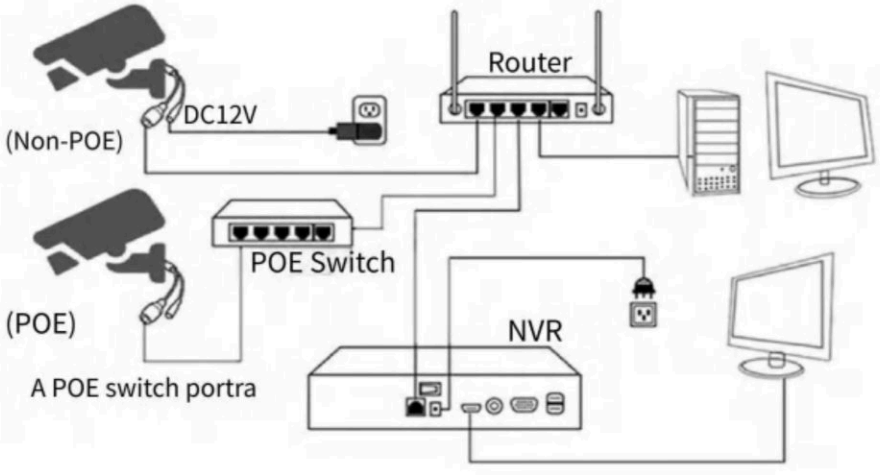

Manuale d'uso della telecamera IP POE

Questo manuale presenta due metodi di connessione comuni per le telecamere di sorveglianza di rete.

1. Passaggi per la connessione diretta all'APP

1. Prima di collegare la fotocamera, inserisci il cavo di alimentazione DC12V nell'interfaccia corrispondente della fotocamera, quindi accendi l'alimentazione.
2. Quando si collega a una porta Ethernet priva di switch POE, è necessario alimentare il dispositivo separatamente per evitare danni all'interfaccia

Scansiona il codice OR per...
Scarica l'app Tuya.





2. Collegamento tramite NVR PoE (consigliato)

Scenari di utilizzo: la telecamera è collegata direttamente a un NVR (Network Video Recorder) senza la necessità di alimentazione aggiuntiva o di switch.

Passaggi di connessione:

1. Collega la telecamera PoE alla porta PoE del NVR PoE utilizzando un cavo Ethernet
2. Collega il NVR PoE al router tramite un cavo Ethernet.
3. Collega l'alimentazione al NVR PoE.
4. Accendi il dispositivo e la fotocamera verrà riconosciuta automaticamente e inizierà a funzionare.

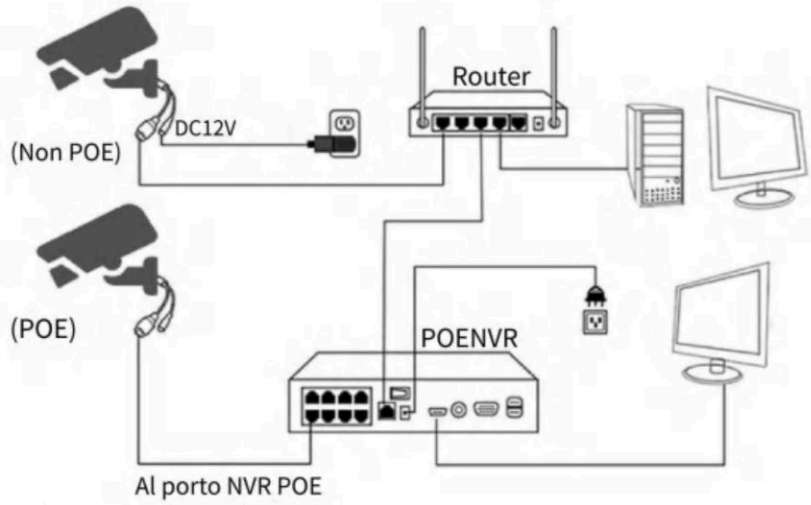

3. Collegarsi tramite uno switch PoE

Scenari di utilizzo: la telecamera è alimentata e collegata alla rete tramite uno switch PoE, mentre il NVR viene utilizzato esclusivamente per la registrazione e la visualizzazione delle immagini.

Passaggi di connessione:

1. Collega la telecamera PoE alla porta dello switch PoE utilizzando un cavo Ethernet.
2. Collega lo switch PoE al router utilizzando un cavo Ethernet.
3. Collega il NVR al router utilizzando un cavo Ethernet.
4. Collega l'alimentazione allo switch PoE e all'NVR.
5. Accendi il dispositivo e configura la connessione di rete tra la telecamera e il NVR

